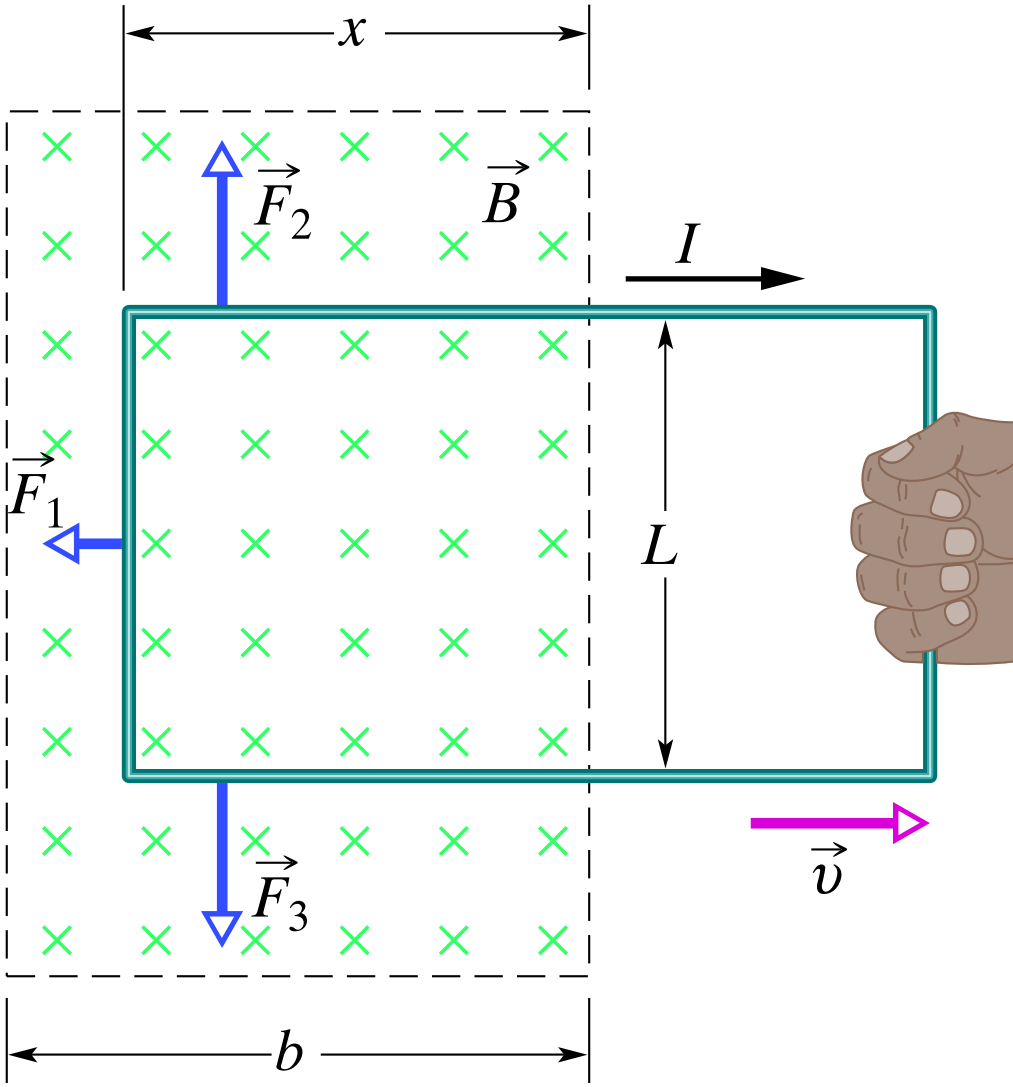


**Rys. 31.10.** Zamknięta przewodząca ramka jest wyciągana ze stałą prędkością $\vec{v}$ z obszaru, w którym istnieje pole magnetyczne. Podczas ruchu ramki indukuje się w niej prąd o natężeniu $I$, płynący w kierunku zgodnym z ruchem wskazówek zegara. Na odcinki ramki znajdujące się nadal w polu magnetycznym działają siły $\vec{F}_1$, $\vec{F}_2$ i $\vec{F}_3$