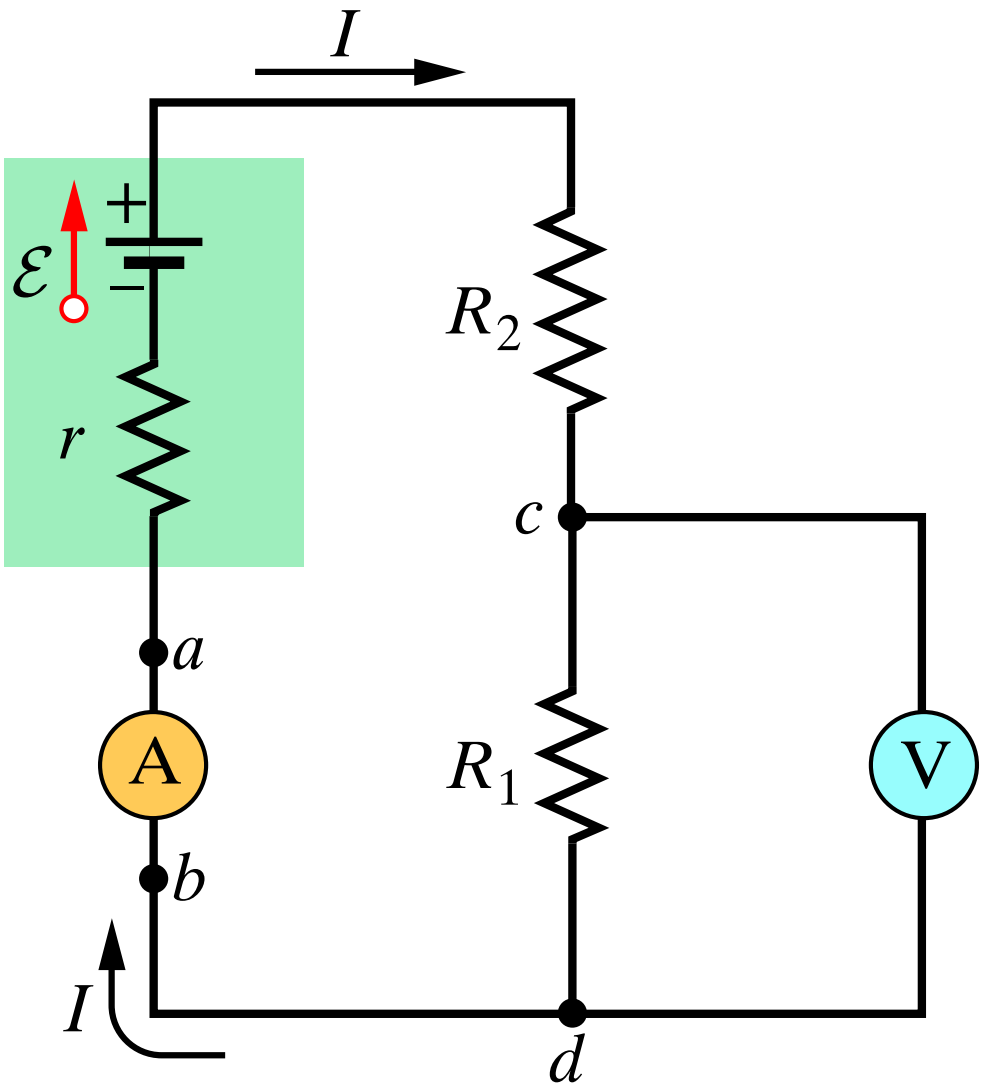

Rys. 28.12. Obwód o jednym oczku, w który włączono amperomierz (A) i woltomierz (V)